GROVE	BESCHILDERUNG SYMBOLE FAHRERHAUS SIGNS AND SYMBOLS DRIVERS CAB	BILDTAFEL PICTORIAL DISPLAY			GMK 5130 BE 560 G 879
		11.11	3165355-ETL B	1/1	

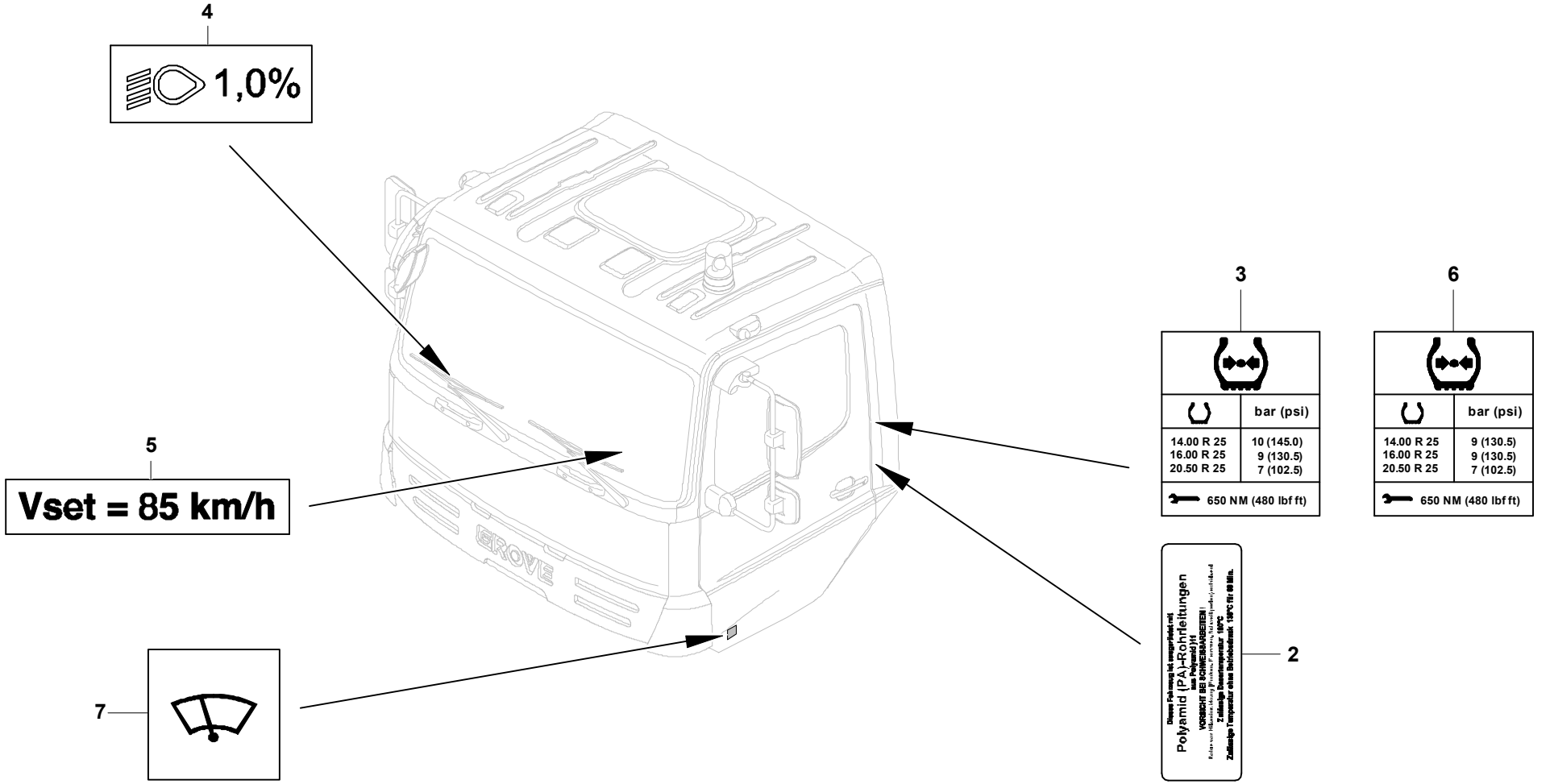

3165355-B-BL01-1111-0000